CONFIGURAÇÃO DE PENAS P/ PLOTAGEM

COR	ESP.
1	0,08
2	**0,15**
3	0,20
4	0,30
5	**0,40**
6	**0,50**
7	0,60

DETALHE 9
ILUMINAÇÃO EXTERNA
S/ ESC.

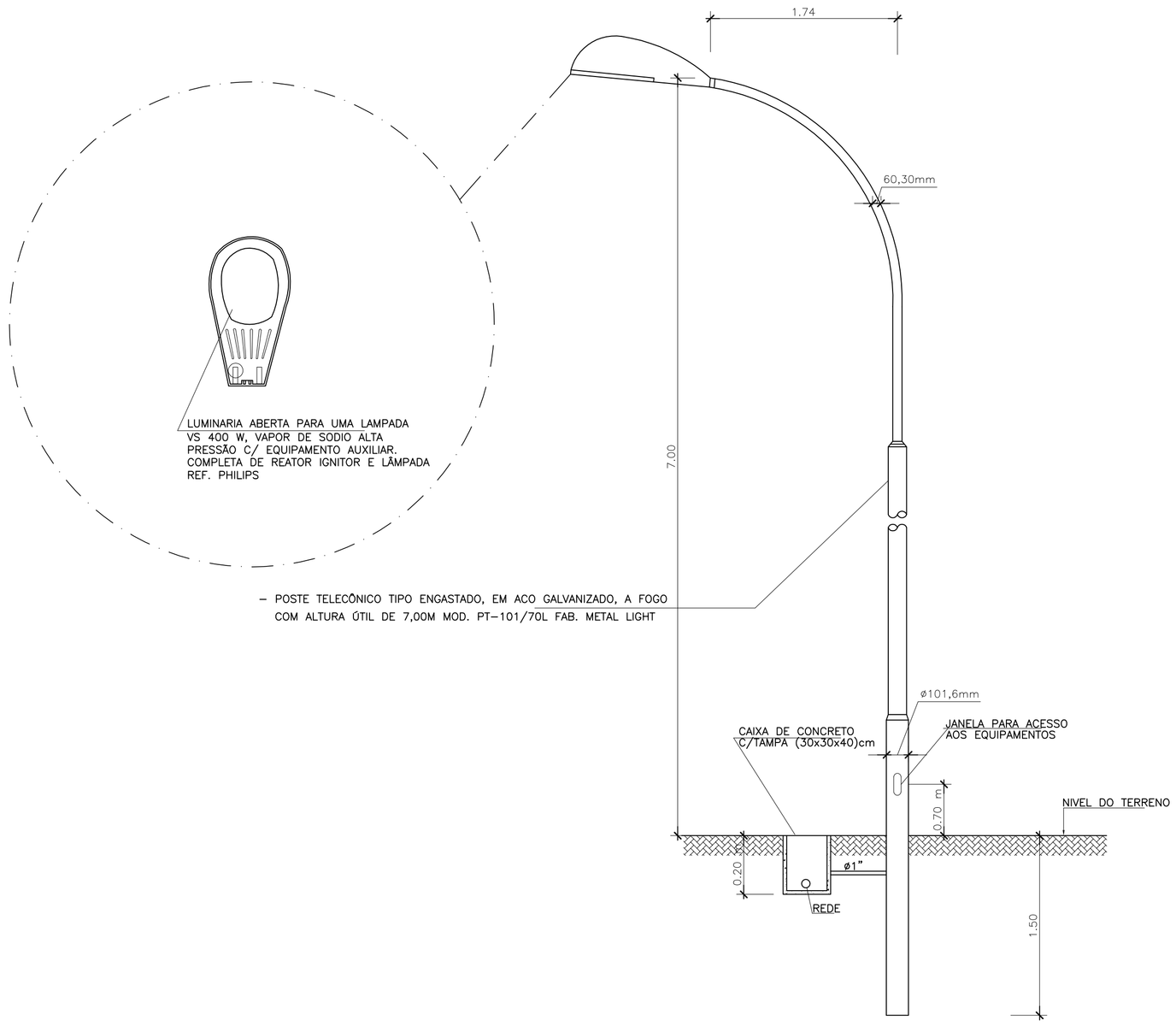

DETALHE 10
ILUMINAÇÃO INTERNA GALPÃO
S/ ESC.

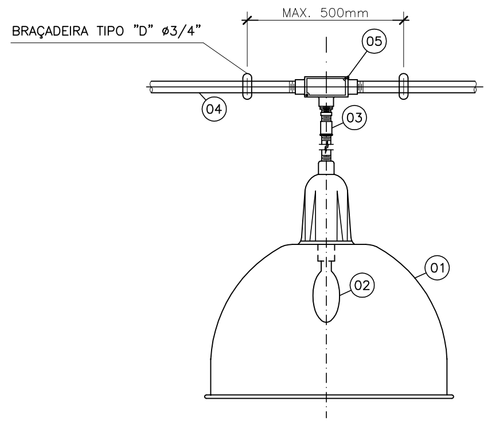

DESCRIÇÃO DE MATERIAL		
ITEM	DESCRIÇÃO	REFERÊNCIA
01	LUMINÁRIA INDUSTRIAL CORPO REFLETOR EM ALUMÍNIO ANODIZADO ALOJAMENTO HORIZONTAL COM ABERTURAS TIPO VENEZIANA SOQUETE DE PORCELANA ROSCA E–40 FACHO ABERTO PARA ALTURAS DE 4 A 8m PARA UMA LÂMP. V. METÁLICO 250W/220V – ENTRADA ROSQ. 3/4" GAS	RI–68 REEME SÉRIE RI OU EQUIVALENTE
02	LÂMPADA VAPOR METÁLICO POT. 250W–220V	HPI–T–250W PHILIPS OU EQUIVALENTE
03	LUVA PARA ELETRODUTO TN 20mm (3/4"), "BSP"	TIGRE OU SIMILAR
04	ELETRODUTO TN 20mm(3/4")	TIGRE OU EQUIVALENTE
05	CONDULETE DE LIGAÇÃO TIPO TN 20mm (3/4")	WETZEL OU SIMILAR
06	REATOR COM IGNITOR INCORPORADO P/ LÂMP. VM 250W/220V ALTO FATOR DE POTÊNCIA – INSTALAÇÃO EM ALOJAMENTO	VMTE–250–A26–IG–P PHILIPS OU SIMILAR

ESTE DESENHO É PROPRIEDADE DA COMPANHIA ESPÍRITO SANTENSE DE SANEAMENTO – CESAN E NÃO PODE SER COPIADO SEM SUA AUTORIZAÇÃO.

NÚMEROS	TÍTULOS	Nº	LOCAL	DISCRIMINAÇÃO	DES.	DIV.	GER.	DATA
PRINCIPAIS DESENHOS DE REFERÊNCIA		REVISÃO						

CANCELA E SUBSTITUI O DESENHO NÚMERO:

CANCELADO E SUBSTITUÍDO PELO DESENHO NÚMERO:

CENTRO DE DOCUMENTAÇÃO
RECEBIDO: __/__/__
Nº DOC.: _____ ASS.: _____
APROVAÇÃO CESAN:
ASS.: _____ MATR.: _____
UNID.: _____ DATA: __/__/__
ESTA APROVAÇÃO NÃO ISENTA A CONTRATADA DE SUAS RESPONSABILIDADES LEGAIS.

EMITENTE: AQUACONSULT consultoria e projetos de engenharia ltda

PROJETADO: KLEBER DE MELLO TRISTÃO	COORDENADOR: NESTOR A. GORZA. JR.
CREA: 4347–D REGIÃO: ES	CREA: 3424–D REGIÃO: ES
DESENHO: LUCAS MULINI	Nº DES. PROJETISTA: 066–EL–6–015–000
DATA: __/01/06	

RESPONSÁVEL TÉCNICO: ALEXANDRE J. SERAFIM
CREA: 961–D REGIÃO: ES ART Nº: _____ DATA: 01/06

EMISSÃO CESAN	DATAS
PROJETADO: AQUACONSULT	01/06
CREA:	
DESENHADO:	
VERIFICADO: MILTON KLAINE	01/06
DIVISÃO: MILTON KLAINE	01/06
GERÊNCIA: CLÁUDIA V. D. CONTARATO	01/06

CESAN

MUNICÍPIO: VIANA | DISTRITO: SEDE | BAIRRO: SEDE

NOME DO EMPREENDIMENTO: AMPLIAÇÃO SIST. ABASTECIMENTO DE ÁGUA–CONT. 016/05

TÍTULO: ESTAÇÃO DE TRATAMENTO DE ÁGUA – VIANA
PROJETO ELÉTRICO
DETALHES LUMINÁRIAS

ESCALA:	FOLHA:	Nº CESAN	REV:
INDICADA	11 / 15	B–048–000–40–6–XX–0011	0